DETAIL V MIESTE NESPEVNENEJ KRAJNICE
M 1:20

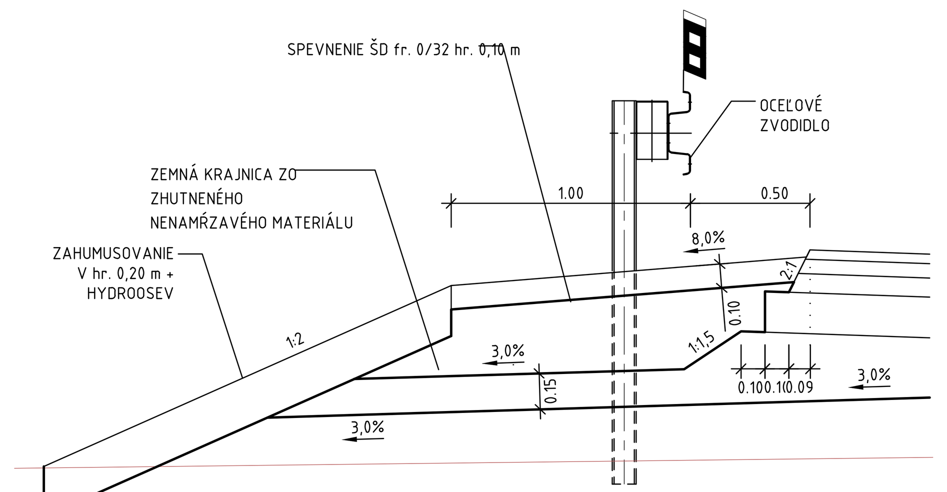

ZAKONČENIE KONŠTRUKČNÝCH VRSTIEV BEZ ODVODŇOVACIEHO RIGOLU
M 1:20

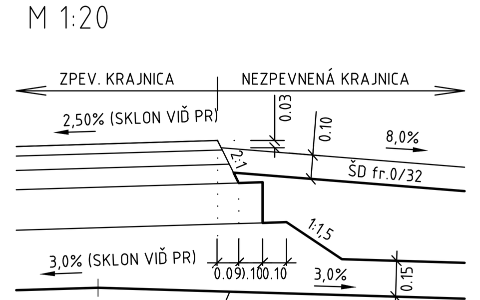

ZAKONČENIE KONŠTRUKČNÝCH VRSTIEV V MIESTE ODVODŇOVACIEHO RIGOLU
M 1:20

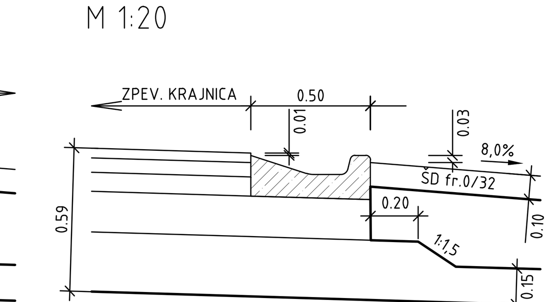

DETAIL V MIESTE NESPEVNENEJ KRAJNICE PRI PROTIHLUKOVEJ STENE
M 1:20

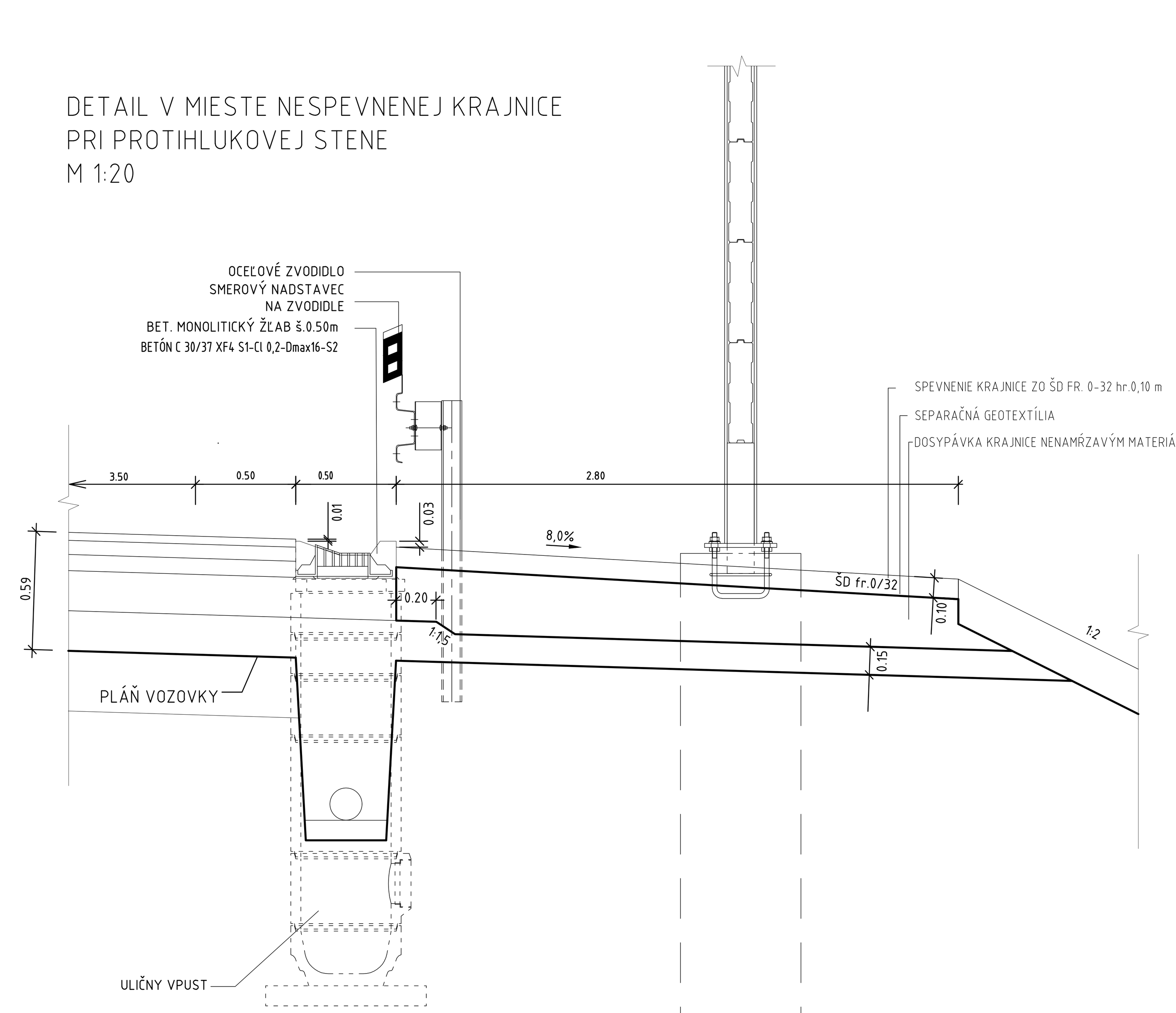

PREFABRIKOVANÝ BETÓNOVÝ ŠTRBINOVÝ ŽĽAB š. 0.50m S PRERUŠOVANOU ŠTRBINOU PRIEČNY REZ ŽĽABOM
M1:10

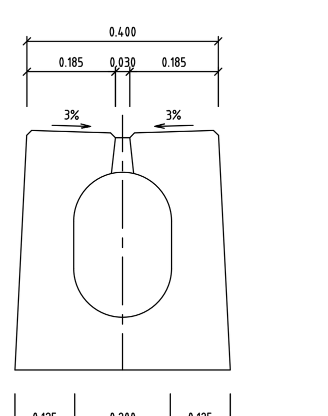

DETAIL A
M1:5

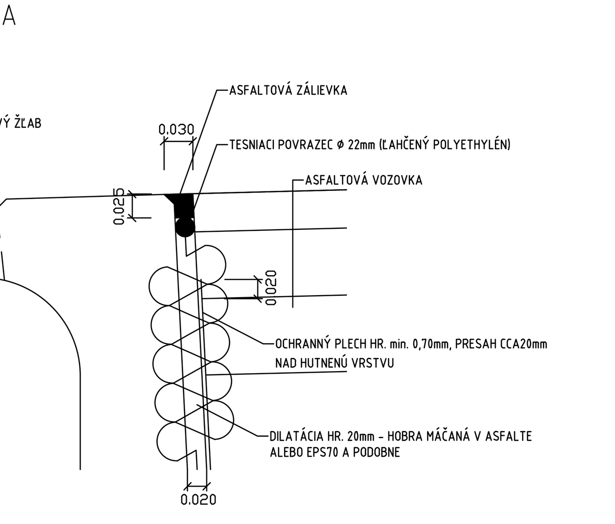

DETAIL OSADENIA PREFABRIKOVANÉHO BETÓNOVÉHO ŠTRBINOVÉHO ŽĽABU š. 0.40m V NESPEVNENEJ KRAJNICI
M1:20

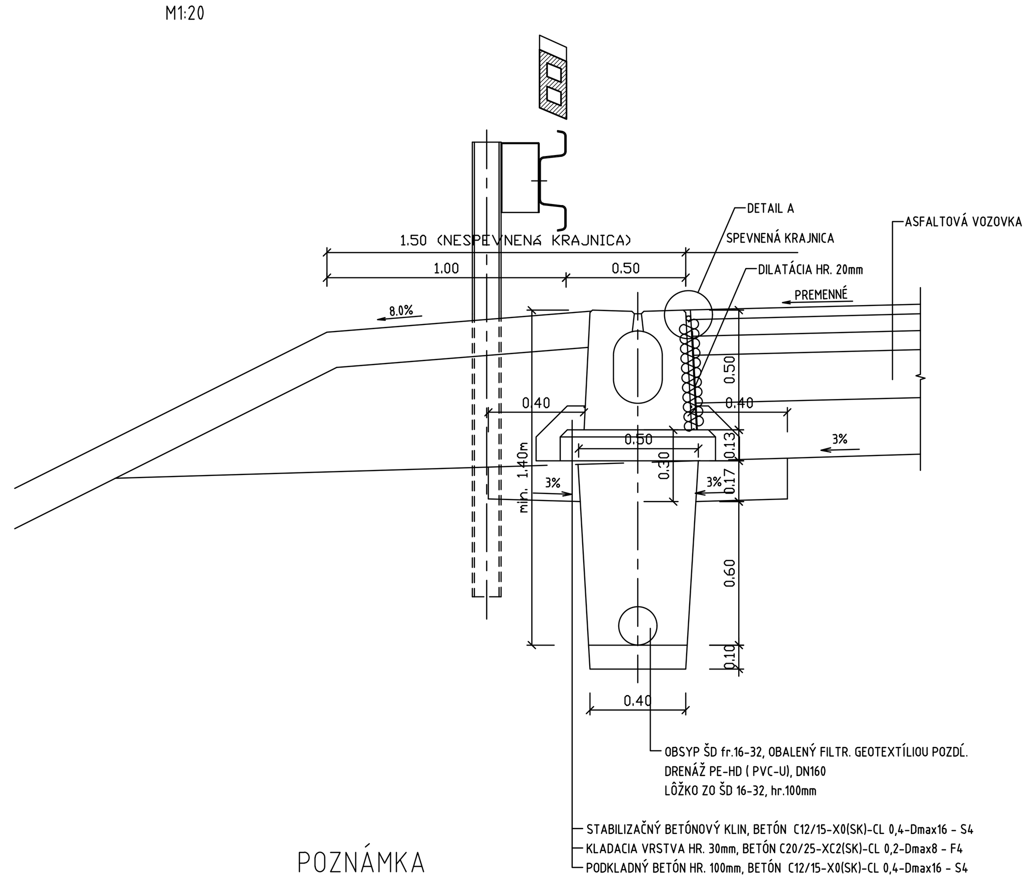

POZNÁMKA

- ŽĽAB Z BETÓNU C45/55-XF4(SK)-CL 0,2-Dmax16-S3
- ŽĽAB BEZ VNÚTORNÉHO SPÁDU ALEBO S VNÚTORNÝM SPÁDOM 0,5%
- STYK ŽĽABU S OSTATNÝMI KONŠTRUKCIAMI SA OPATRÍ TRVALOPLASTICKOU ASFALTOVOU ZÁLIEVKOU
- DNO DRENÁŽE UMIESTNIŤ DO NEZÁMRZNEJ HĹBKY 1,40m
- DNO DRENÁŽE UMIESTNIŤ min. 0,25m POD ZEMNÚ PLÁŇ, ALEBO min. 0,10m POD ZNÍŽENÚ PLÁŇ (VÝMENU PODLOŽIA)
- DRENÁŽNA RÚRA DN 160, Z MATERIÁLU PP, ČIASTOČNE PERFOROVANÁ (220°), VNÚTORNÁ STENA HLADKÁ, TUHOSŤ SN8, PREPLACHOVANIE 360bar, MINIMÁLNY POZDĹŽNY SPÁD DRENÁŽE 0,50%, DRENÁŽ BUDE OBSYPANÁ ŠTRKODRVINOU, OBSYP BUDE OBALENÝ FILTRAČNOU GETOTEXTÍLIOU
- V PRÍPADE POTREBY ZMENY SMERU VEDENIA DRENÁŽE POUŽIŤ 45° TVAROVKY
- PRE DILATÁCIU SE POUŽIJE ELASTICKÝ, STLAČITEĽNÝ A OBJEMOVO STÁLY MATERIÁL (NAPR. HOBRA MÁČANÁ V ASFALTE, EPS70 APOD.), AKO OCHRANA PROTI MECHANICKÉMU POŠKODENIU SA U HUTNENÝCH VRSTIEV POUŽIJE PLECH HR. MIN 0,7MM; PRESAH CCA 20MM NAD HUTNENÚ VRSTVU

DETAIL UMIESTNENIA ULIČNÉHO VPUSTU DN 450 - PREFABRIKOVANÝ BETÓNOVÝ ŠTRBINOVÝ ŽĽAB š. 0.40m
PRIEČNY REZ ŽĽABOM
M1:10

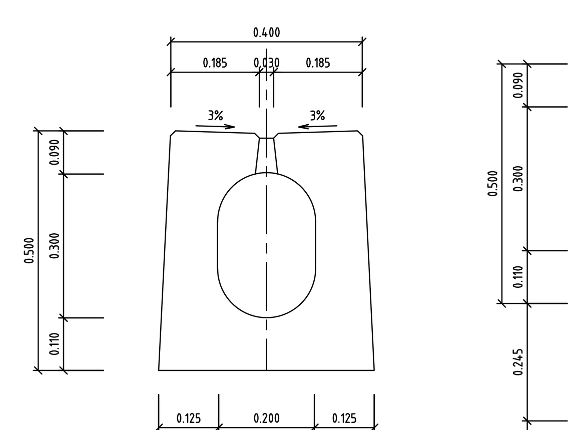

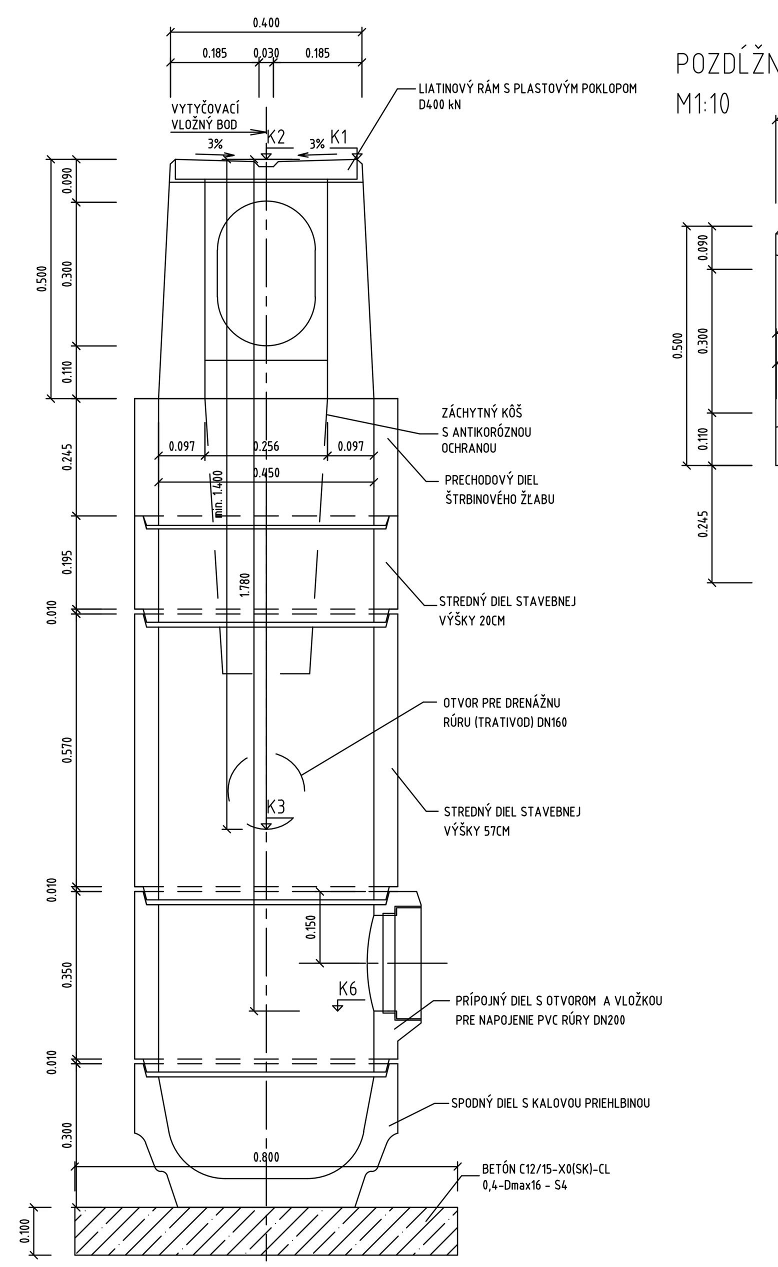

POZDĹŽNY REZ VÝUSTNÝM DIELCOM
M1:10

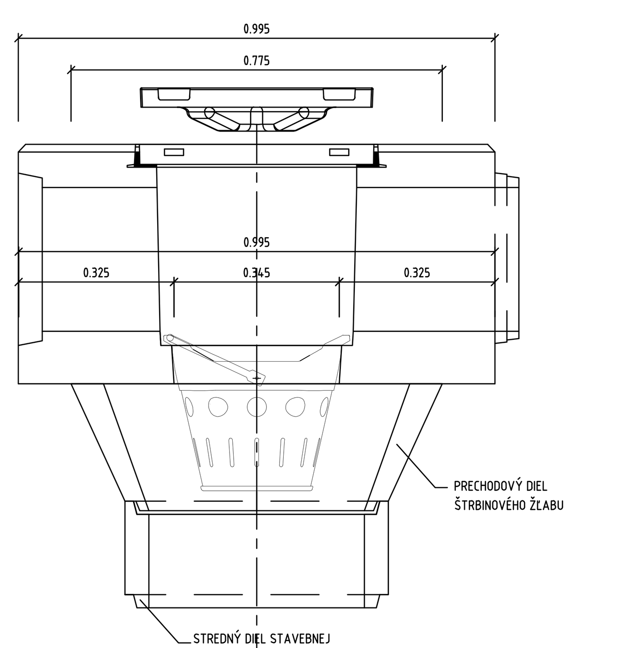

POZNÁMKA

- RÁM MREŽE OSADIŤ 4-10mm POD ÚROVEŇ ŽĽABU.
- PRE ZMENU STAVEBNEJ VÝŠKY RESP. ZMENU KÓTY ODTOKU SA MÔŽU POUŽIŤ STREDNÉ DIELY SO STAVEBNOU VÝŠKOU 20, 30, 57CM, A HORNÉ DIELY SO STAVEBNOU VÝŠKOU TAKTIEŽ 20, 30, 57CM, ALEBO ICH KOMBINÁCIA
- VYROVNÁVACÍ MATERIÁL MEDZI JEDNOTLIVÝMI DIELMI min. 4,0mm

DETAIL OSTROVČEKA
M 1:25

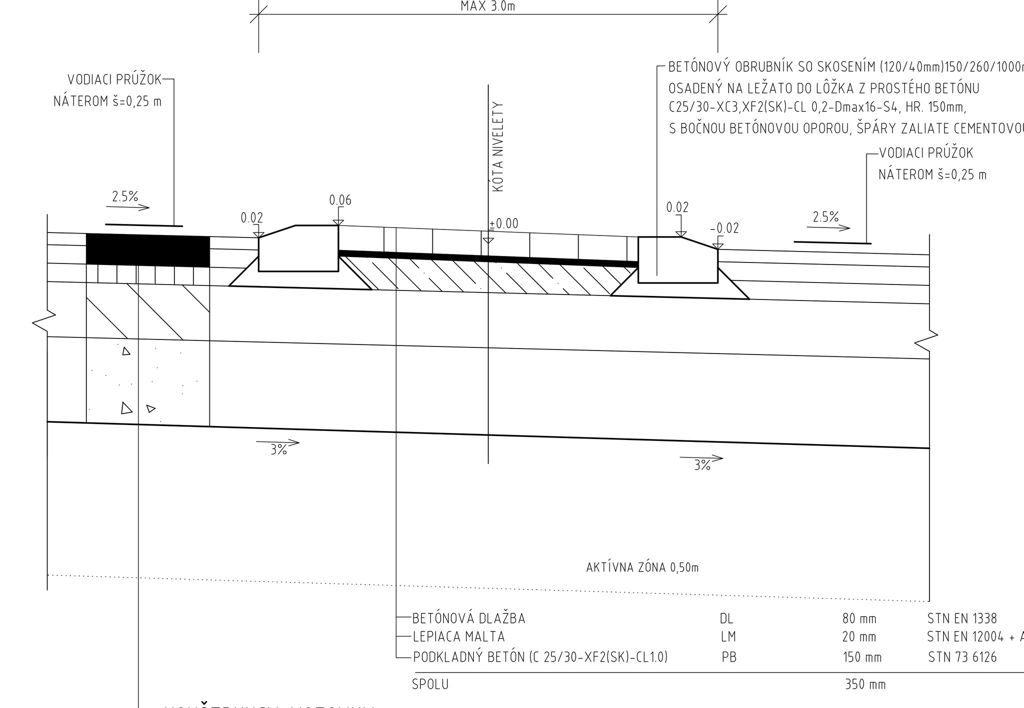

BETÓNOVÁ DLAŽBA	DL	80 mm	STN EN 1338
LEPIACA MALTA	LM	20 mm	STN EN 12004 + A1
PODKLADNÝ BETÓN (C 25/30-XF2(SK)-CL1.0)	PB	150 mm	STN 73 6126
SPOLU		350 mm	

KONŠTRUKCIA VOZOVKY

ASFALTOVÝ KOBEREC MASTIXOVÝ	SMA 11, I PMB 45/80 - 75	40 mm	STN EN 13108-5
ASFALTOVÝ SPOJOVACÍ POSTREK	PS, PMB, 0,5kg/m2		STN 73 6129
ASFALTOVÝ BETÓN PRE LOŽNÚ VRSTVU	AC 22 L, I PMB 65/105 - 55	70 mm	STN EN 13108-1
ASFALTOVÝ SPOJOVACÍ POSTREK	PS, PMB, 0,5kg/m2		STN 73 6129
ASFALTOVÝ BETÓN PRE PODKLADNÚ VRSTVU	AC 22 P, I CA 30/50	80 mm	STN EN 13108-1
ASFALTOVÝ INFILTRAČNÝ POSTREK	PI; PMB, 0,8kg/m2		STN 73 6129
CEMENTOM STMELENÁ ZRNITÁ ZMES	CBGM C12/15	200 mm	STN 73 6124-1
NESTMELENÁ VRSTVA ZO ŠTRKODRVINY	UM ŠD 31,5 Gc	200 mm	STN 73 6126
KONŠTRUKCIA VOZOVKY SPOLU		min. 590 mm	

NA PLÁNI VOZOVKY Edef,2 = min.120 MPa

TRATIVODNÁ ŠACHTA

REZ A-A
1:20

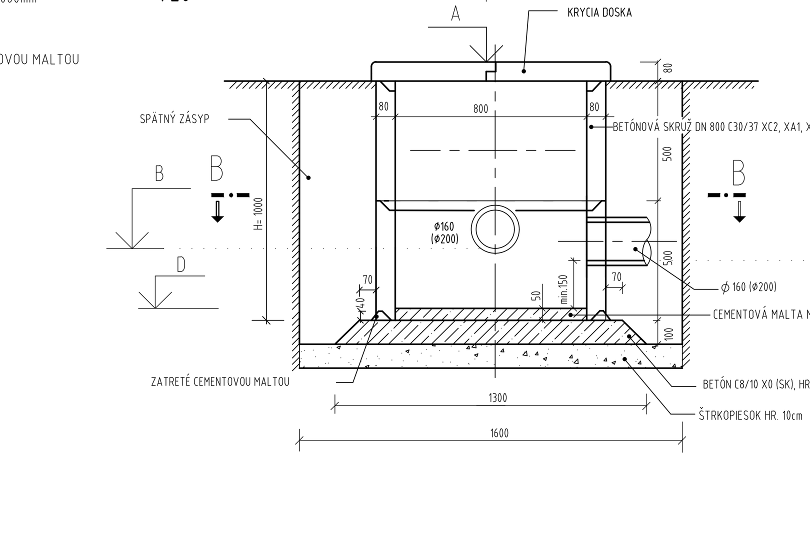

REZ B-B
1:20

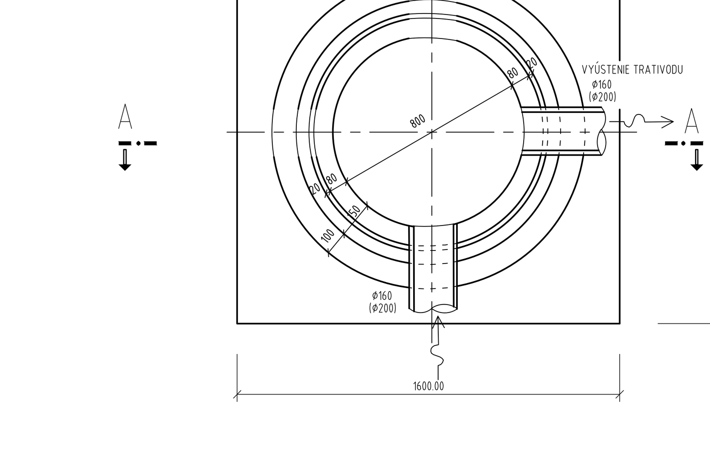

BETÓNOVÉ TRATIVODNÉ VÝÚSTENIE

REZ I-I
1:20

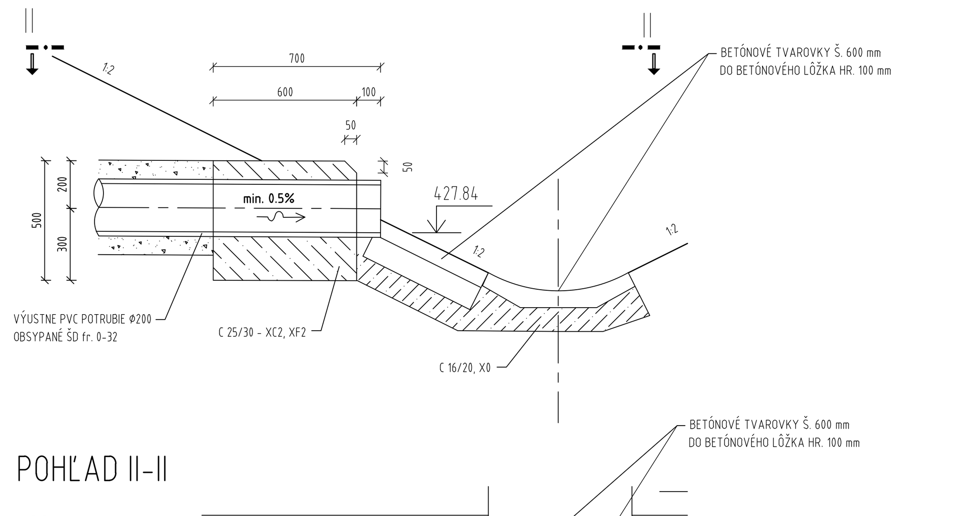

POHĽAD II-II
1:20

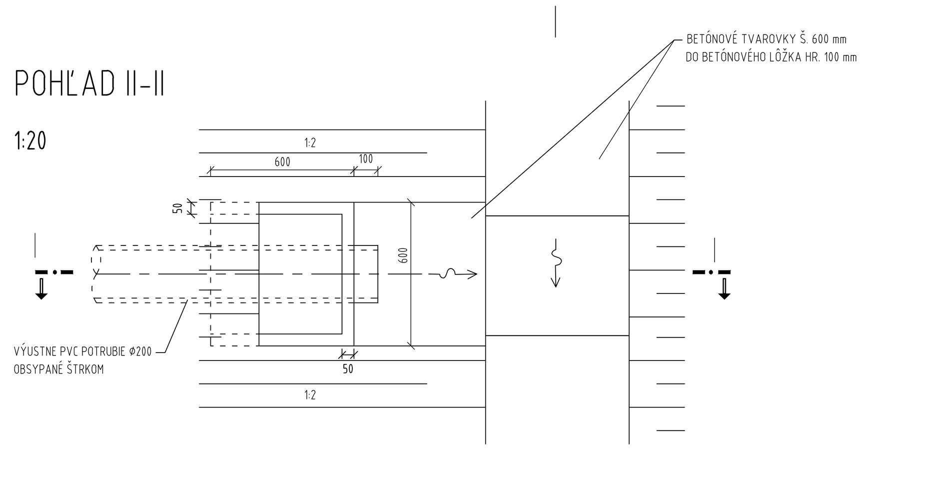

VSAKOVACIA ŠACHTA

REZ A-A
1:20

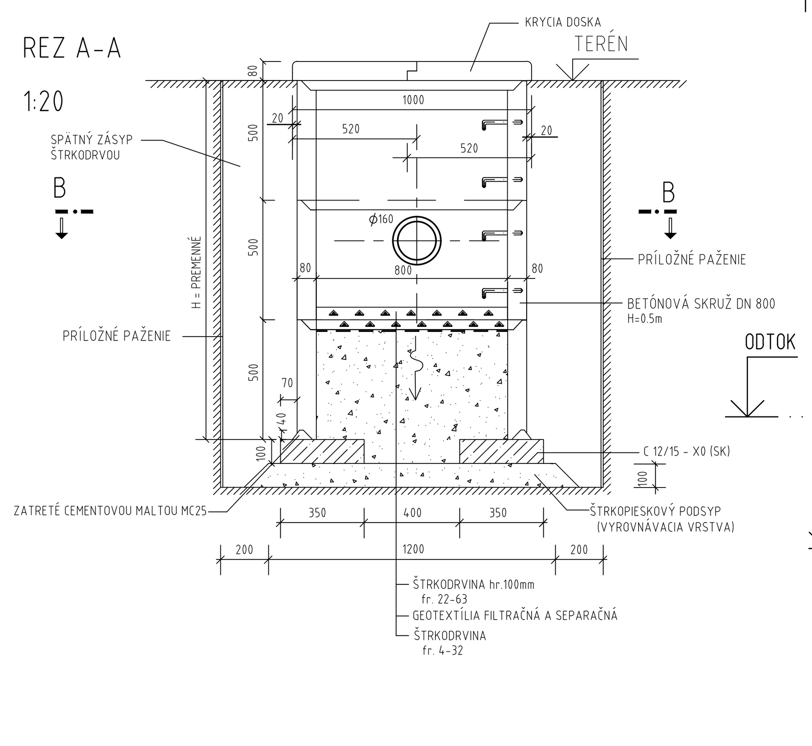

REZ B-B
1:20

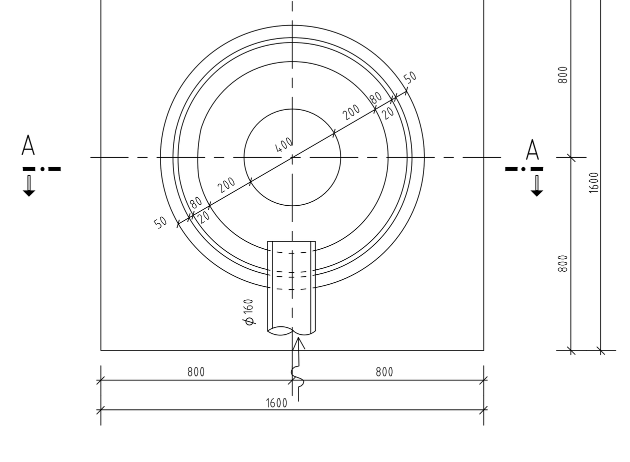

TRATIVODNÁ ŠACHTA PRIEBEŽNÁ / VÝUSTNÁ

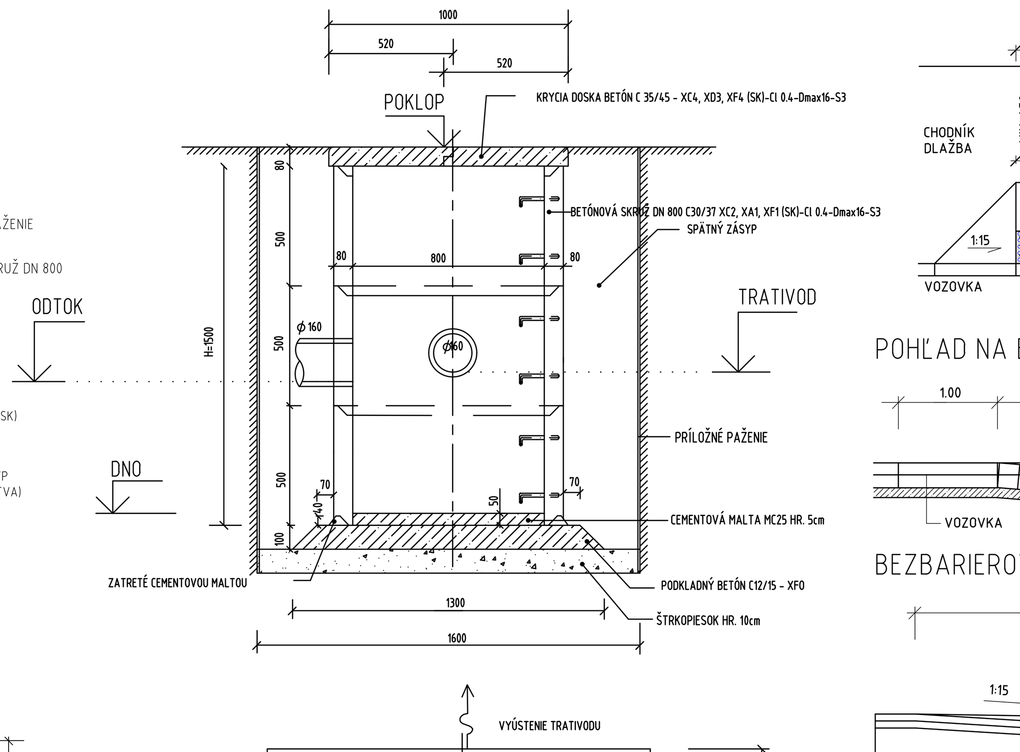

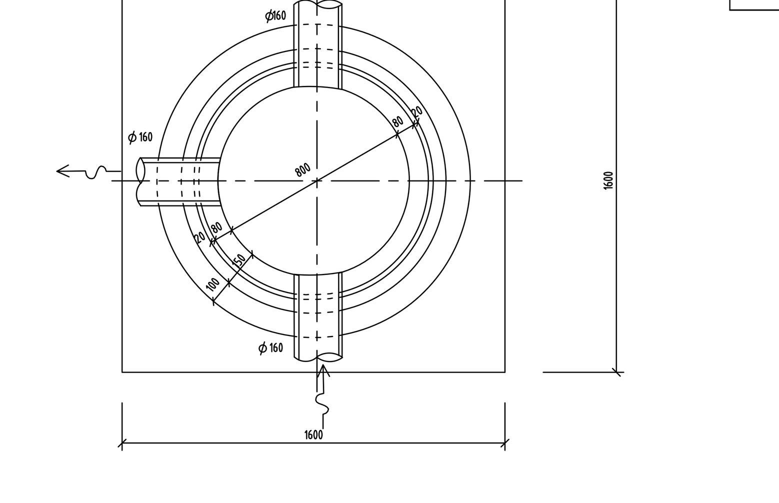

DETAIL KOLMÉHO PRIECHODU PRE IMOBILNÝCH A NEVIDIACICH CHODCOV

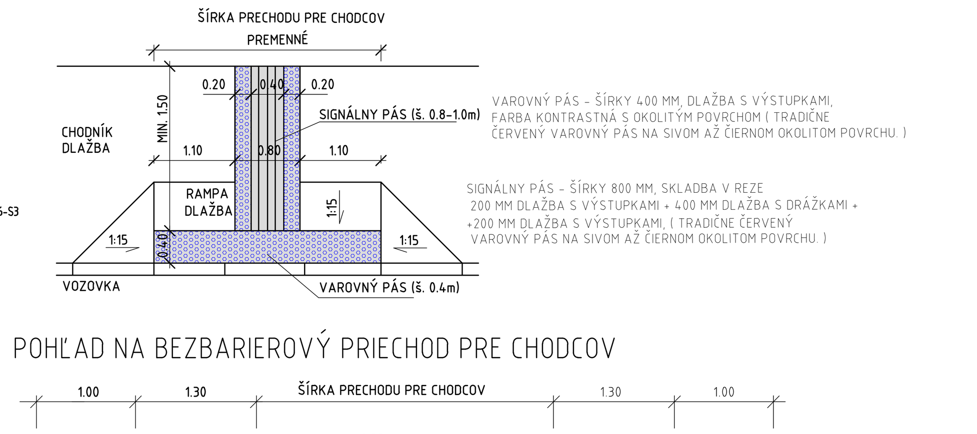

VAROVNÝ PÁS - ŠÍRKY 400 MM, DLAŽBA S VÝSTUPKAMI, FARBA KONTRASTNÁ S OKOLITÝM POVRCHOM (TRADIČNE ČERVENÝ VAROVNÝ PÁS NA SIVOM AŽ ČIERNOM OKOLITOM POVRCHU.)

SIGNÁLNY PÁS - ŠÍRKY 800 MM, SKLADBA V REZE 200 MM DLAŽBA S VÝSTUPKAMI + 400 MM DLAŽBA S DRÁŽKAMI + +200 MM DLAŽBA S VÝSTUPKAMI, (TRADIČNE ČERVENÝ VAROVNÝ PÁS NA SIVOM AŽ ČIERNOM OKOLITOM POVRCHU.)

POHĽAD NA BEZBARIEROVÝ PRIECHOD PRE CHODCOV

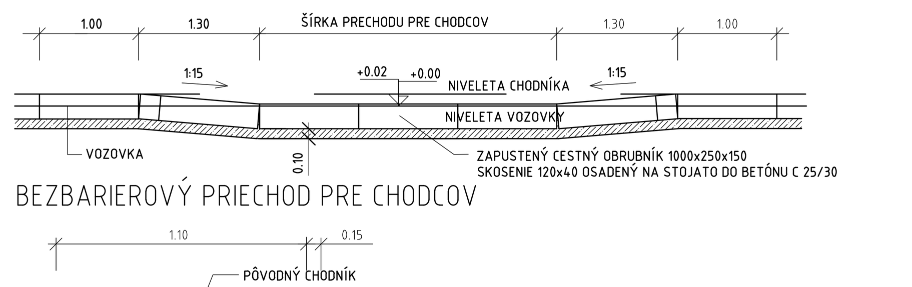

BEZBARIEROVÝ PRIECHOD PRE CHODCOV

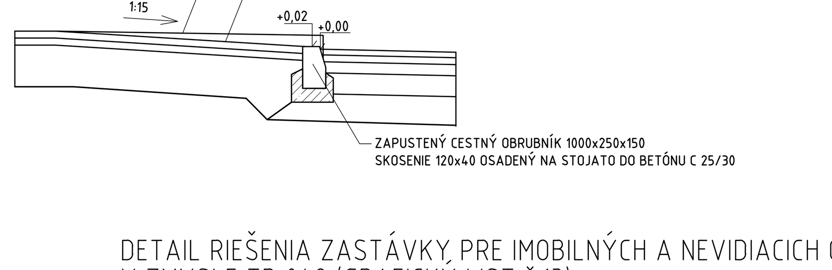

DETAIL RIEŠENIA ZASTÁVKY PRE IMOBILNÝCH A NEVIDIACICH CHODCOV V ZMYSLE TP 048 (GRAFICKÝ LIST č.13)

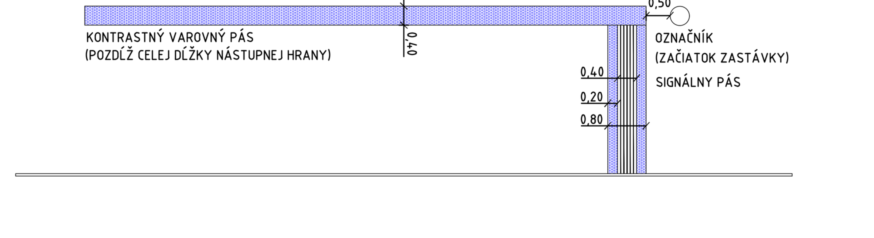

NÁRODNÁ DIAĽNIČNÁ SPOLOČNOSŤ

ZHOTOVITEĽ:	RIADITEĽ:	ČÍSLO ZÁKAZKY:
AMBERG ENGINEERING Somolického 1/B, 811 06 Bratislava I. Telefón: +421 2 59 308 261 Fax: +421 2 59 308 260 E-mail: info@amberg.sk	Ing. MARTIN BAKOŠ, PhD.	AP-2020/264/01
	HLAVNÝ INŽINIER PROJEKTU: Ing. ĽUBOSLAV NAGY	STUPEŇ DOKUMENTÁCIE: DSP (DRS)

113-00 D

VYPRACOVAL: Ing. ZUZANA ČIERNA	HL. INŽ. PROJEKTU: Ing. ĽUBOSLAV NAGY	ZHOTOVITEĽ: AMBERG ENGINEERING Somolického 1/B, 811 06 Bratislava I. Telefón: +421 2 59 308 261 Fax: +421 2 59 308 260 E-mail: info@amberg.sk
ZOD. PROJEKTANT: Ing. ZUZANA ČIERNA	TECH. KONTROLA: Ing. MARIÁN DÚBRAVSKÝ	
OBJEDNÁVATEĽ: NÁRODNÁ DIAĽNIČNÁ SPOLOČNOSŤ a.s., Dúbravská cesta 14, 841 04 Bratislava		
KRAJ: ŽILINSKÝ KRAJ	OKRES: KYSUCKÉ NOVÉ MESTO, ČADCA	

STAVBA: DIAĽNICA D3 KYSUCKÉ NOVÉ MESTO - OŠČADNICA	ČÍSLO ZÁKAZKY:	AP-2020/264/01
	STUPEŇ:	DSP (DRS)
	DÁTUM:	10/2023
STAVEBNÝ OBJEKT: PRELOŽKA CESTY I/11 V KM 30,600 - 32,500 D3	FORMÁT:	9xA4
	MIERKA:	M 1:100
PRÍLOHA: DETAILY	ČÍSLO PRÍLOHY: 011	SÚPRAVA: